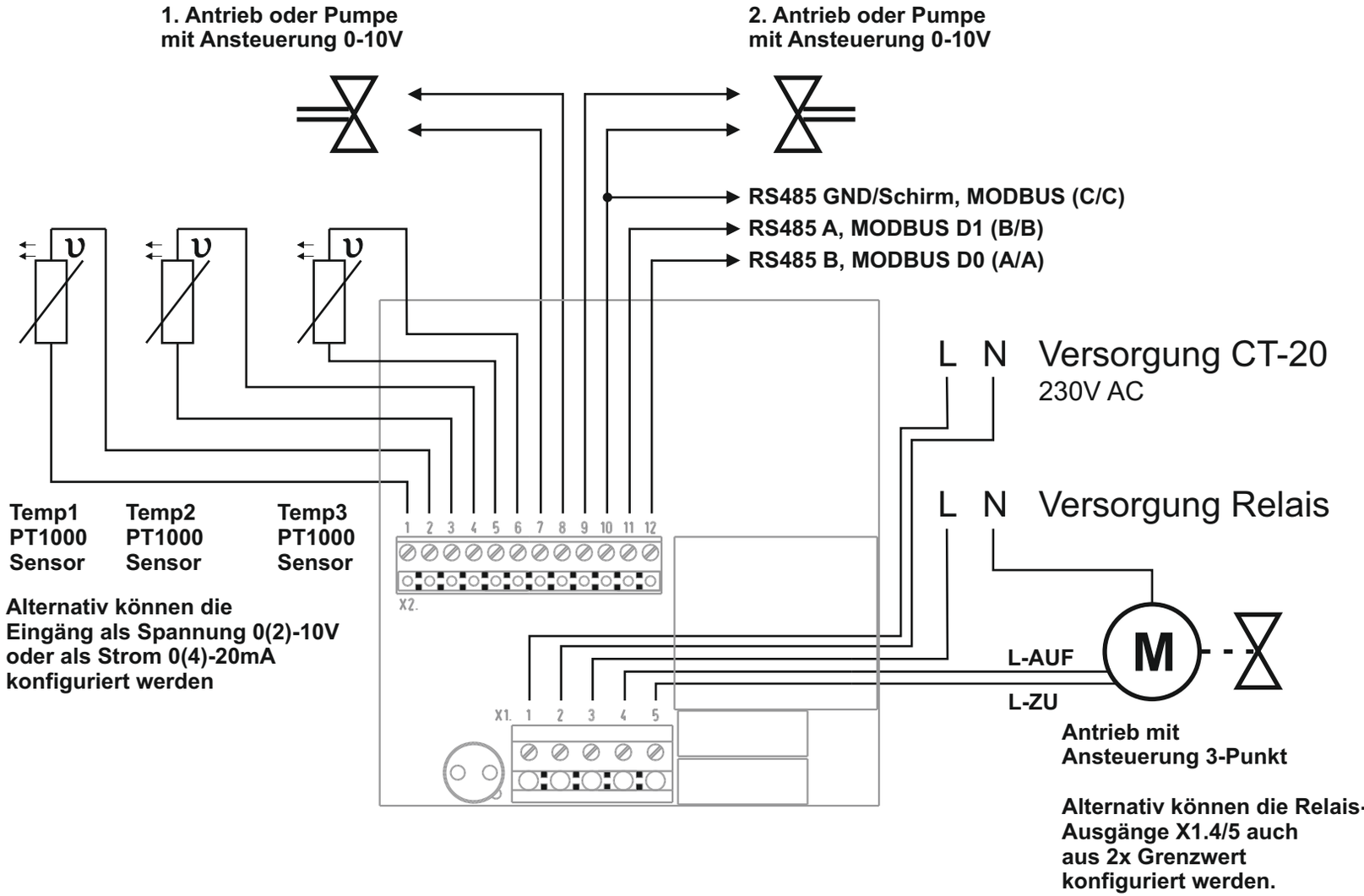Anschlussbeispiel CT-20 / N